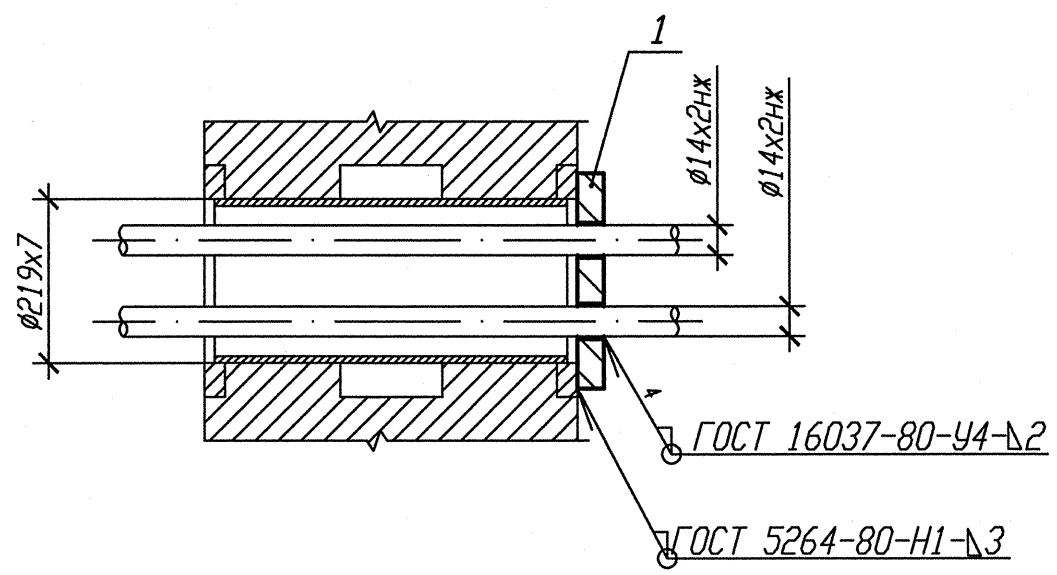

Деталь поз. 1

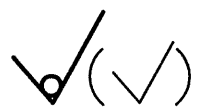

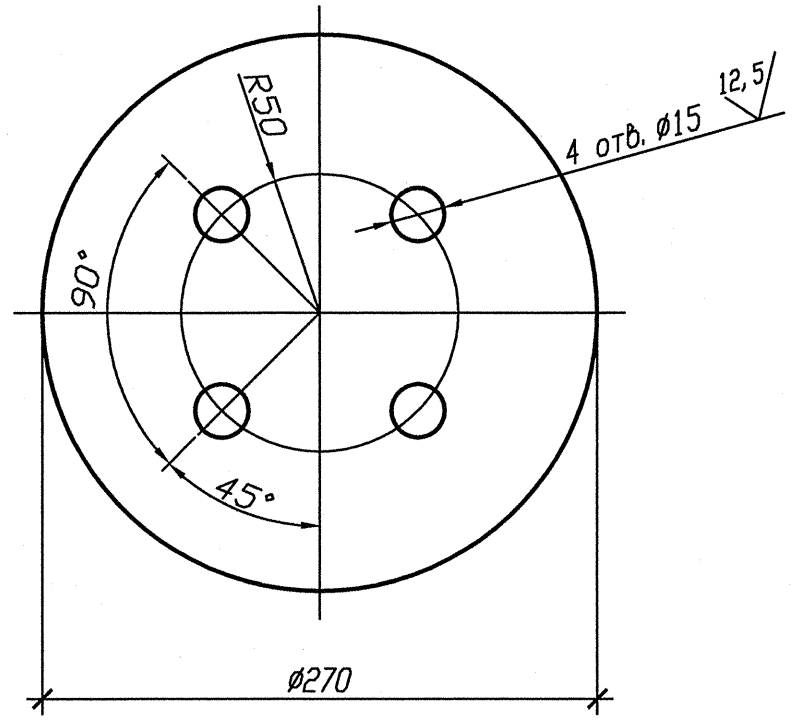

1 Привязку опоры смотри изометрический чертеж 3TV11Z11, 3TV11Z35, 3TV11Z29, 3TV11Z08.

2 Маркировка проходки ТГ-413.

3 Катет шва (К) принять по наименьшей толщине свариваемых деталей.

4 Изготовить один комплект.

Спецификация деталей

Поз.	Обозначение	Наименование	Кол.	Материал	Масса, кг ед.	Масса, кг общ.	Приме-чание
1	БК-1998799	Лист	1	Б-ПН-4 ГОСТ19903-74 Лист 12Х18Н10Т-МБг ГОСТ7350-77	1,90	1,90	
	ГОСТ 2246-70	Проволока		СВ-04Х19Н11М3		-	
	ОСТ В 5.9374-81	Электроды		ЗА 395/9		-	
				Итого:	1,90		

АРХИВНЫЙ ЭКЗЕМПЛЯР

Инв. N подл. R3.03732.1.0.13
Лист 259

Изм.	Кол. уч.	Лист	Nдок.	Подпись	Дата
Инж. 2к.		Случевская			13.02
Пров. инж. 1к.		Швабинский			13.02
Пров. вед. инж.		Махотина			13.02
Н. контр.		Краснояров			13.02

R3.TV10.3071.013.03.00.003

Ростовская АЭС Блок 3

Реакторное отделение Герметичная часть Трубопроводы отбора проб Рр больше 2.2 МПа	Стадия	Лист	Листов
	Р		1
Проходка неподвижная 3TV10Y059	ОАО "НИАЭП" 2013		

Инв. N подл. | Подп. и дата | Взам. инв. N
R3.03732.1.0.13

Формат А3